1	07.02.28 変更
2	09.04.13 変更
3	22.09.14 変更
4	22.10.17 変更

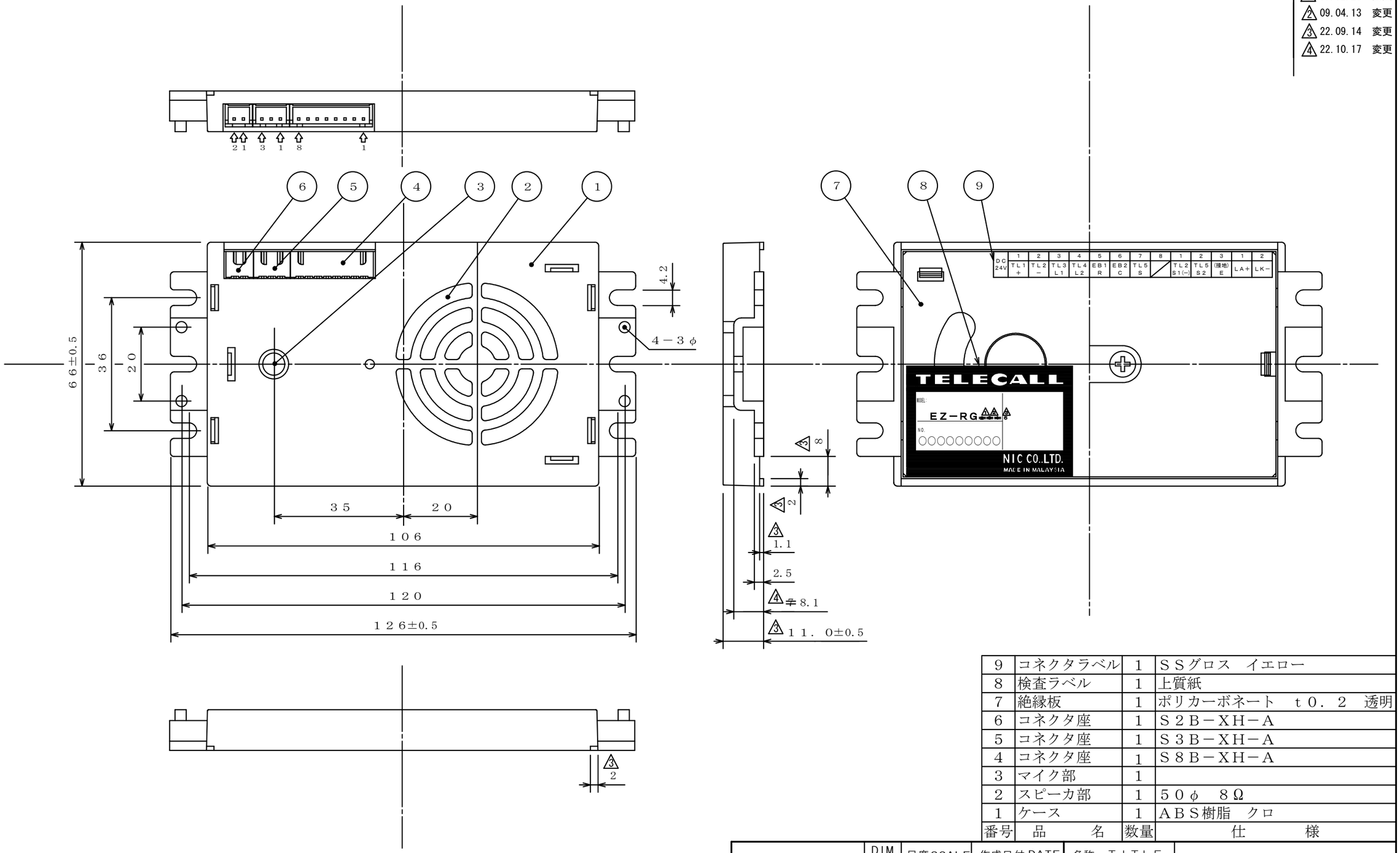

番号	品　　名	数量	仕　　様
9	コネクタラベル	1	ＳＳグロス　イエロー
8	検査ラベル	1	上質紙
7	絶縁板	1	ポリカーボネート　ｔ０．２　透明
6	コネクタ座	1	Ｓ２Ｂ－ＸＨ－Ａ
5	コネクタ座	1	Ｓ３Ｂ－ＸＨ－Ａ
4	コネクタ座	1	Ｓ８Ｂ－ＸＨ－Ａ
3	マイク部	1	
2	スピーカ部	1	５０φ　８Ω
1	ケース	1	ＡＢＳ樹脂　クロ

注１，指示なき寸法許容差はＪＩＳ　Ｂ０４０１－２：１９９８基本公差、
　　公差等級ＩＴ１２によります。（すべて±０．５以内）
注２，取付に関しては、取付要領書によります。

第３角法 3RD ANGLE PROJECTION	DIM IN mm	尺度SCALE	作成日付 DATE 22.09.14	名称　ＴＩＴＬＥ
承　認 APPROVED	検　図 CHECKED	設　計 DESIGNED	作　成 DRAWN	ＥＺ－ＲＧ △1△2△3 ~~2~~ ~~3~~ ~~4~~ 5　外形図
K. KASUYA	M. YOSHIDA		H. SAKUMA	保管 STORAGE / 図面番号 DRAWING NO.
09.06.15社名変更 ＮＩＣ株式会社				１００７ / Ｍ－１７９５４－Ａａ